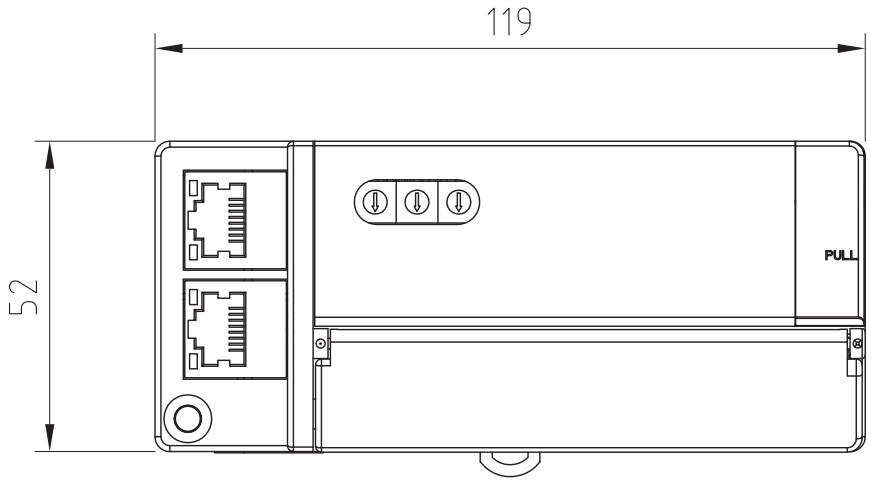
119
52
PULL

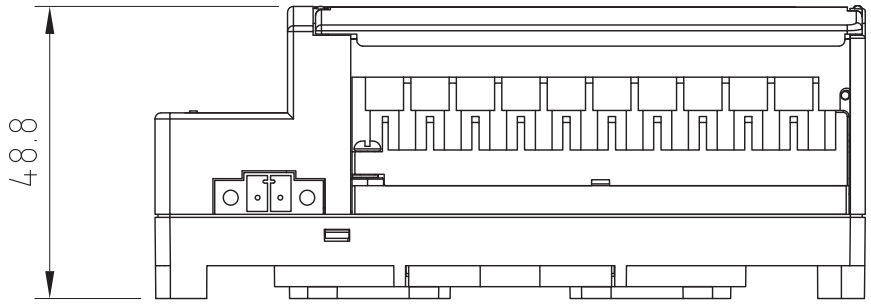
48.8

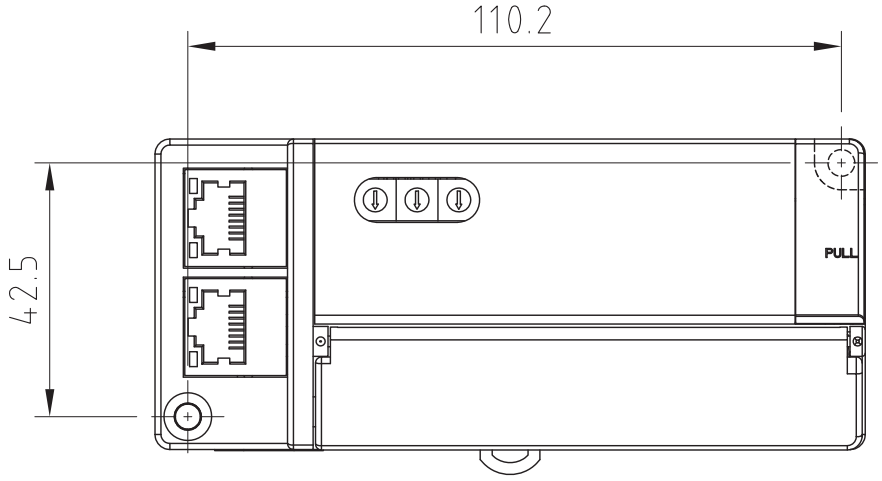
110.2
42.5
PULL